Гидроцилиндр КГЦ359.63-56-465

Давление, МПа:
номинальное -18,
максимальное -22.
Усилие на штоке, кН:
толкающее -42.1.
Масса, кг -27,74

Уплотнения по штоку компании: "Trelleborg".
Пример маркировки: КГЦ359.63-56-465, Ту, Ну, Ду.

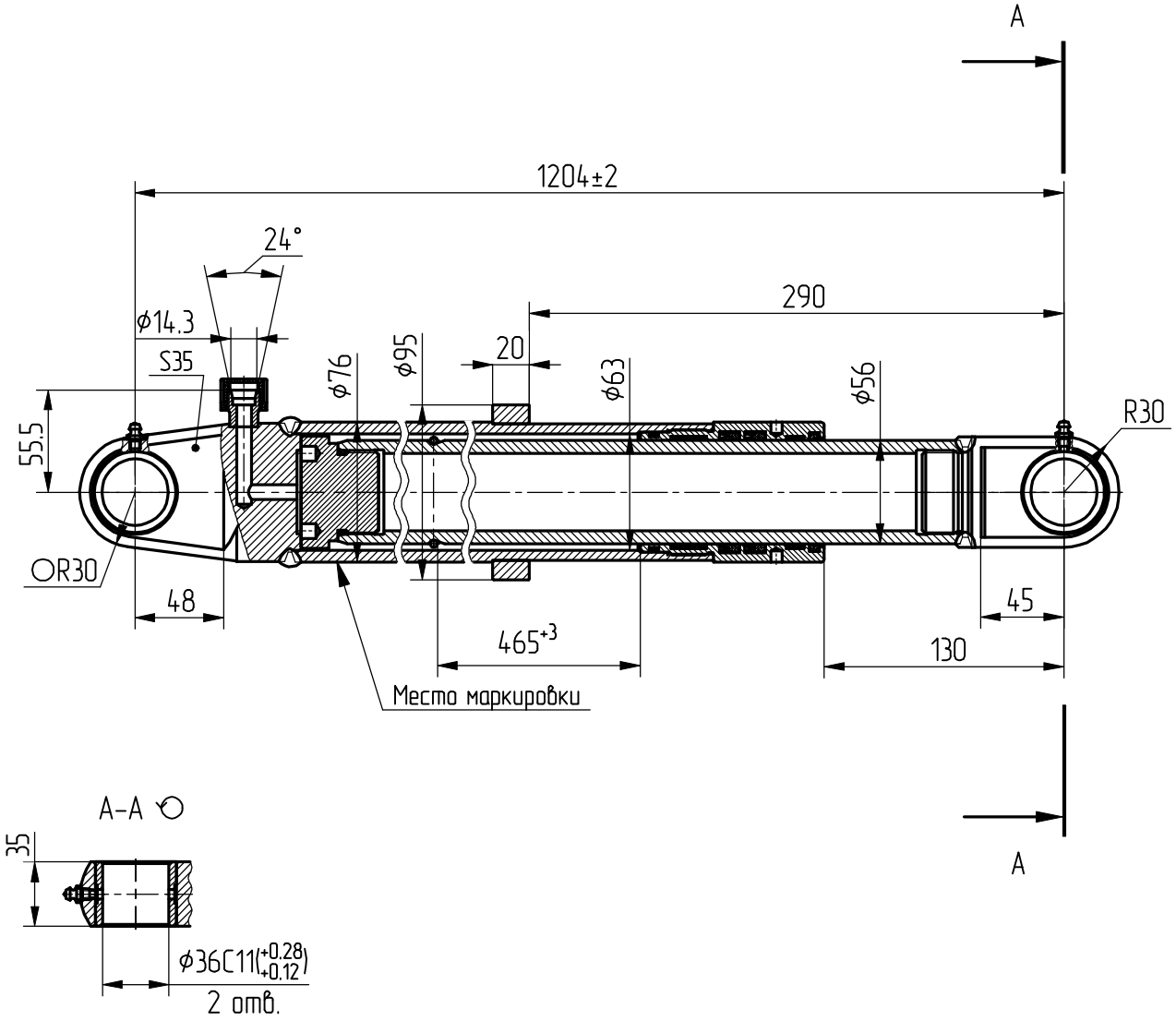

Применяемость: гидроцилиндр подъёма жатки комбайна "Лида-1600".