Гидроцилиндр КГЦ102.50-25-S

Давление, МПа:

номинальное -16

максимальное -20

Усилие на штоке, кН:

толкающее -29,8

тянущее -22,4

Уплотнения подвижных соединений компании "GAPI GROUP".

Пример маркировки:

КГЦ102.50-25-60, Ту, Ну, Ду.

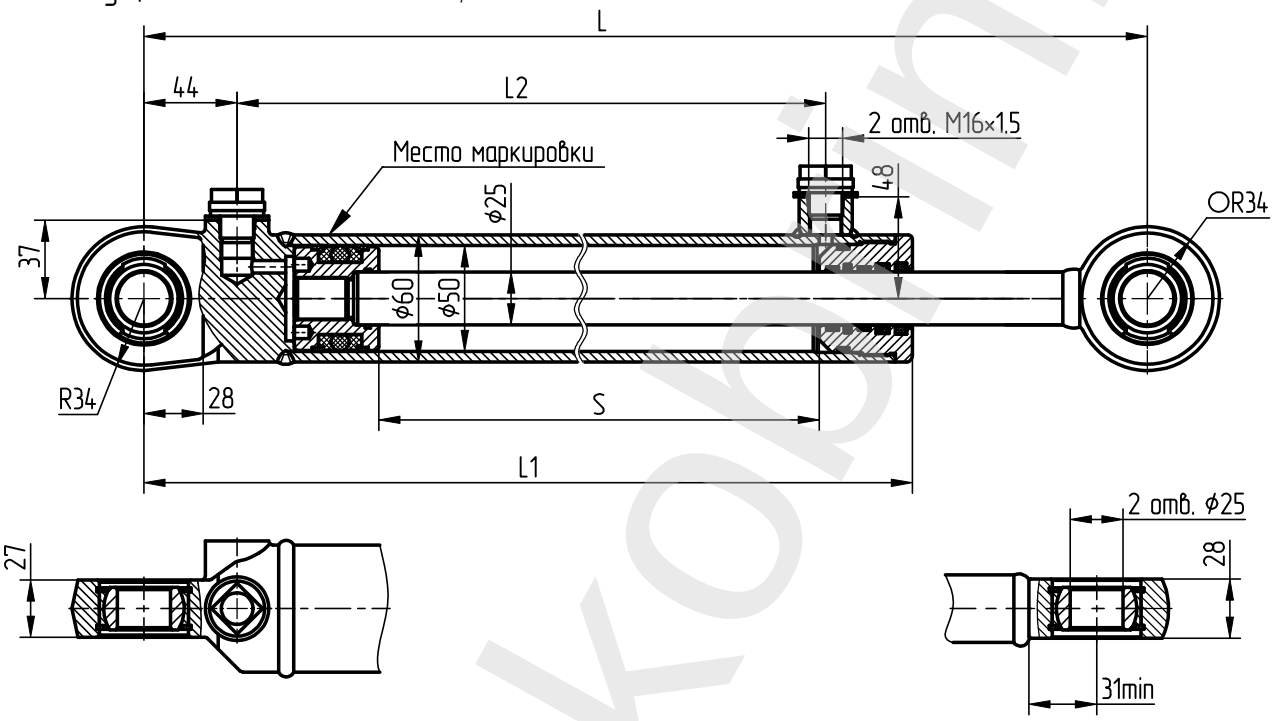

Обозначение	Размеры, мм						Масса, кг
	S		L		L1	L2	
	номинал	пред. откл.	номинал	пред. откл.			
КГЦ102.50-25-60	60	+3	310	±1.5	215	130	4.6
КГЦ102-01.50-25-80	80	+3	330	±1.5	235	150	4.8
КГЦ102-02.50-25-100	100	+3	350	±1.5	255	170	5.0
КГЦ102-03.50-25-125	125	+3	375	±1.5	280	195	5.3
КГЦ102-04.50-25-160	160	+3	410	±1.5	315	230	5.6
КГЦ102-05.50-25-200	200	+3	450	±1.5	355	270	6.0
КГЦ102-06.50-25-250	250	+3	500	±1.5	405	320	6.6
КГЦ102-07.50-25-320	320	+3	570	±1.5	475	390	7.3
КГЦ102-08.50-25-400	400	+3	650	±1.5	555	470	8.2
КГЦ102-06.50-25-250Т	250	+3	500	±1.5	405	320	6.6

sure-kopim.by