Гидроцилиндр КГЦ1022.80-40-320

Давление, МПа:

номинальное	-20
максимальное	-25

Усилие на штоке, кН:

толкающее	-95,5
тянущее	-71,6
Масса, кг	-19,3

Уплотнения по поршню и штоку компании "Trelleborg".

Пример маркировки: КГЦ1022.80-40-320, Ту, Ну, Ду.

Рисунок 1

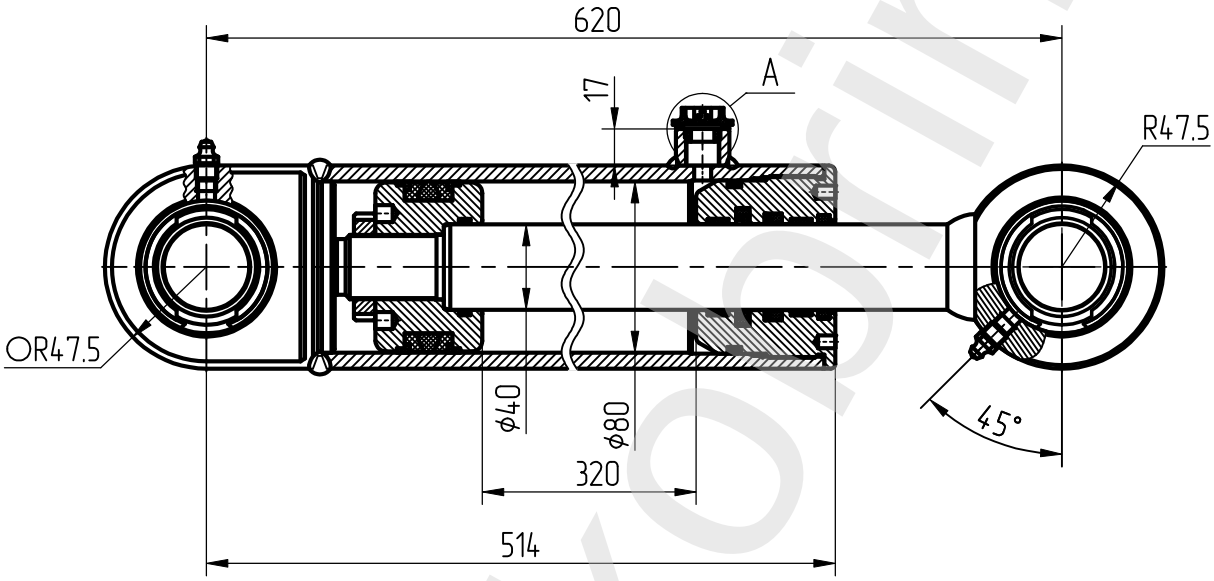

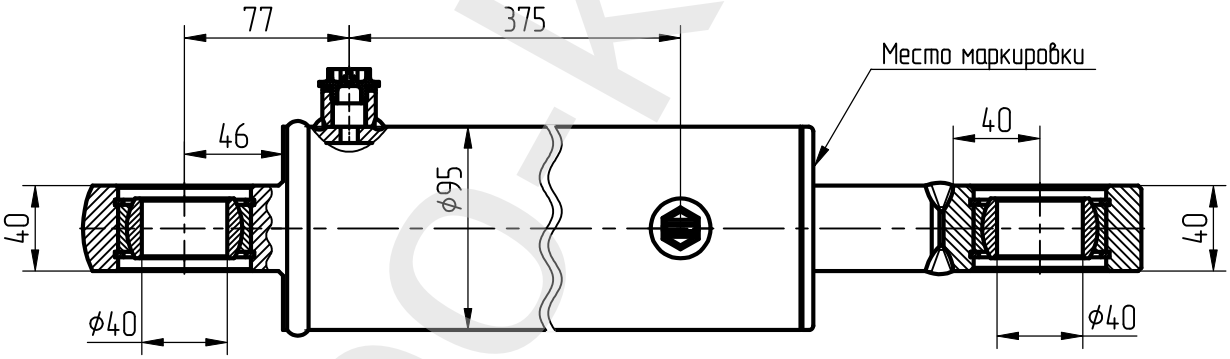

Рисунок 2

Остальное - смотри рисунок 1

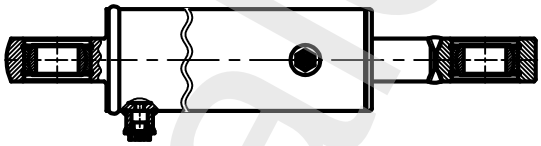

A (2:1)

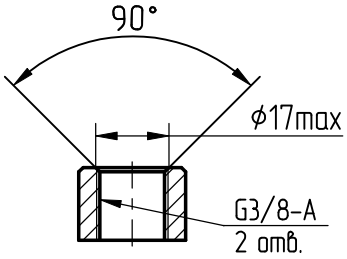

Обозначение	Рисунок
КГЦ1022.80-40-320	1
КГЦ1022-01.80-40-320	2

Применяемость: гидроцилиндр поворота машины " Амкодор RT-140A".

galeev-kobrin.by