Гидроцилиндр КГЦ1035.110-56-360

Давление, МПа:

номинальное	-23
максимальное	-28

Усилие на штоке, кН:

толкающее	-207,6
тянущее	-153,8
Масса, кг	-63,9

Уплотнения по поршню и штоку компании "Trelleborg".

Пример маркировки: КГЦ1035.110-56-360, Ту, Ну, Ду.

Применяемость: гидроцилиндр ковша машины " Амкодор 320".

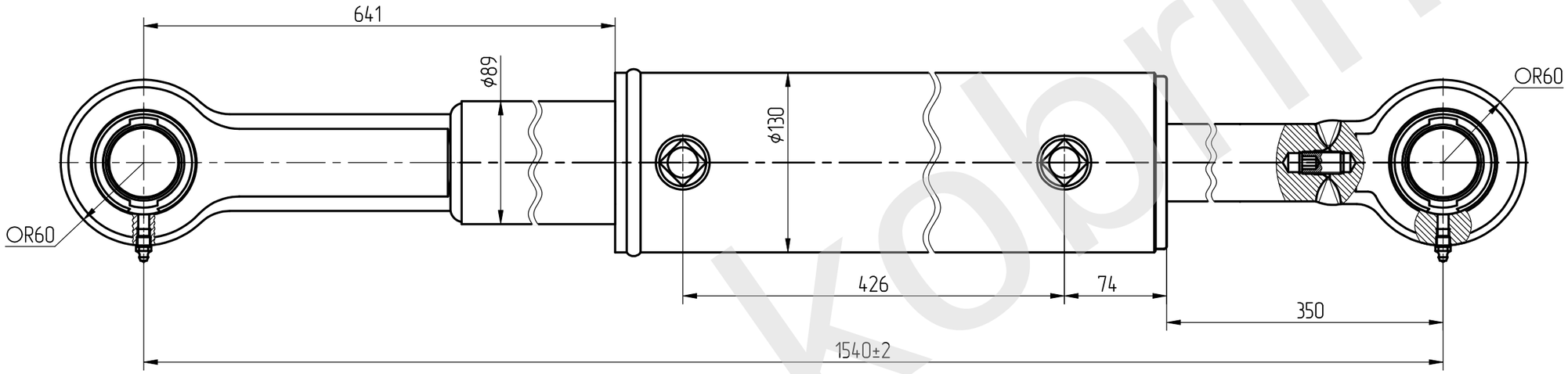

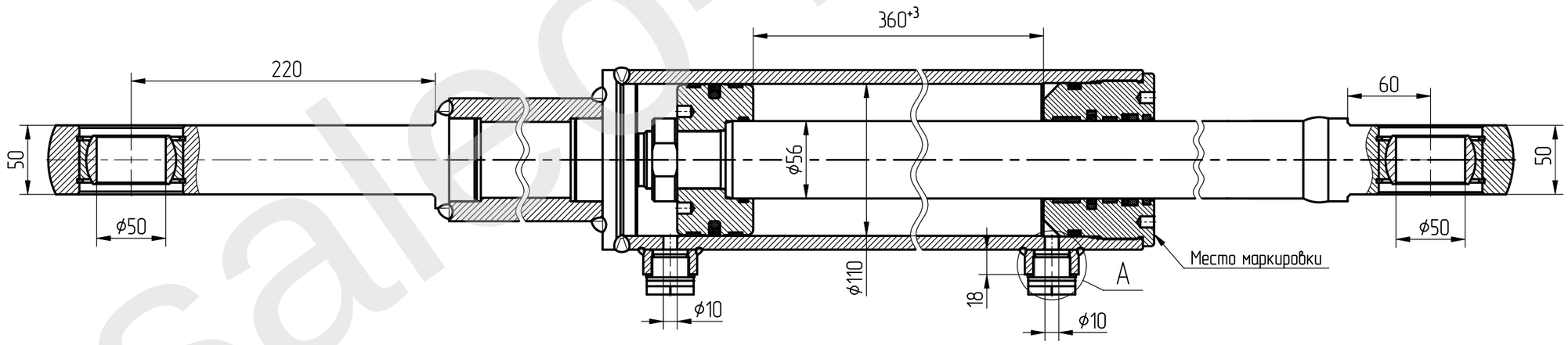

A (2:1)

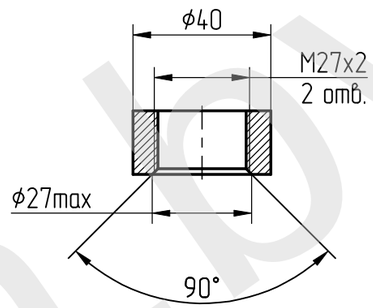

salee-kobrin.by