Гидроцилиндр КГЦ1078.120-80-1060

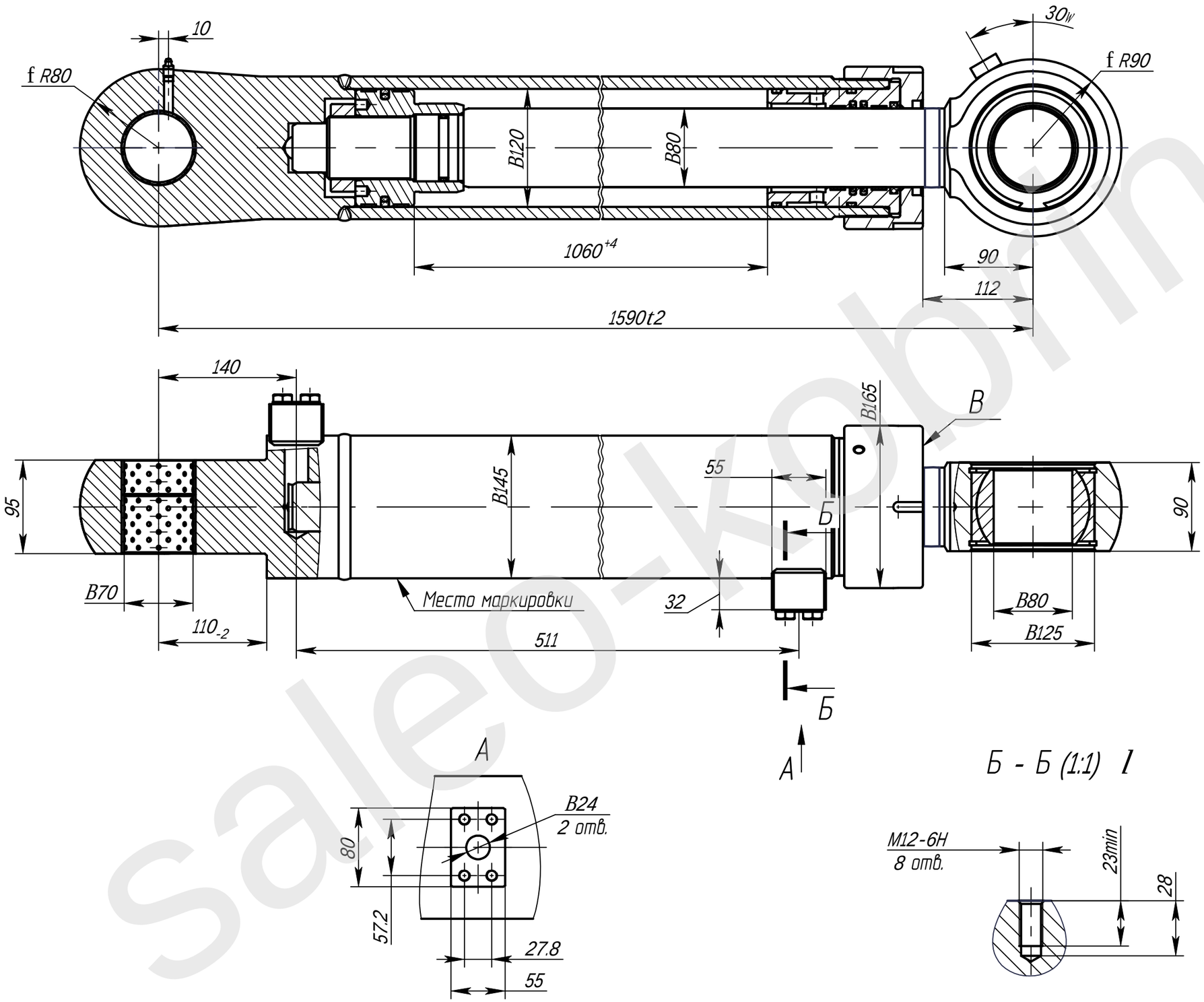

Уплотнения подвижных соединений фирм "Trelleborg" и "GAPI GROUP".
Пример маркировки: КГЦ1078.120-80-1060, Ту, Ну, Ду.
Допускается маркировка на поверхн. В

Давление, МПа:
номинальное - 32
максимальное - 38.
Усилие на штоке, кН:
толкающее - 343.8
тянущее - 191.0

Скорость, м/с - 0.5...0.8

Масса, кг - 155,08

Применяемость: гидроцилиндр подъёма/опускания ковша экскаватора ХС231LC пр-ва ОАО "Амкодор"

saleo-kopobrin.by