Гидроцилиндр КГЦ1087А.140-80-585

Давление, МПа:	
номинальное	-25
максимальное	-30
Усилие на штоке, кН:	
толкающее	-365,6
тянущее	-246,2
Масса, кг	-104,9

Уплотнения по поршню и штоку компании "GAPI GROUP".

Пример маркировки: КГЦ1087А.140-80-585, Ту, Ну, Ду.

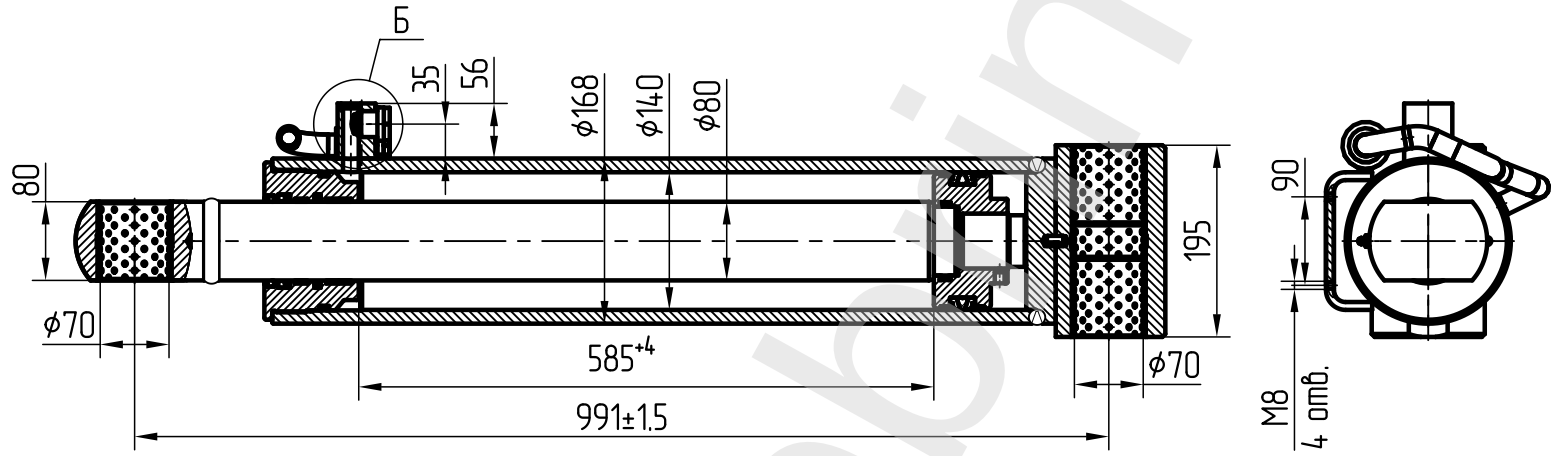

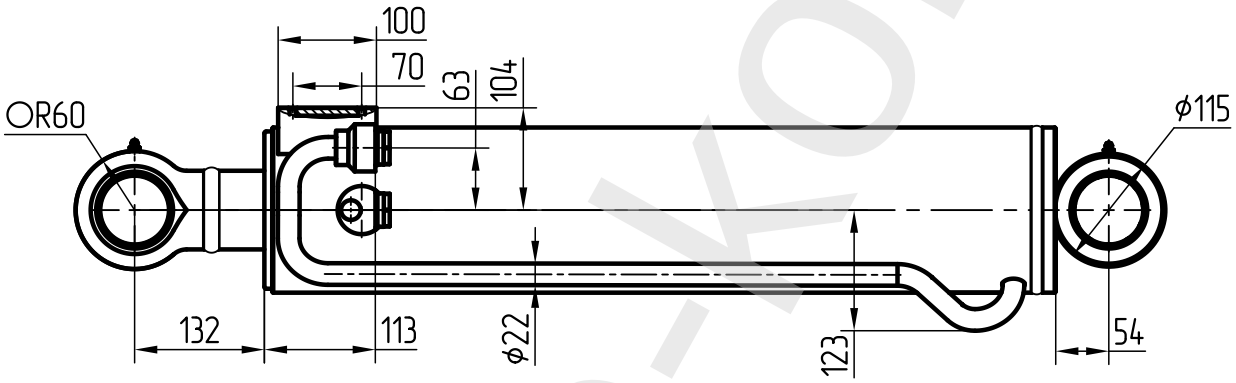

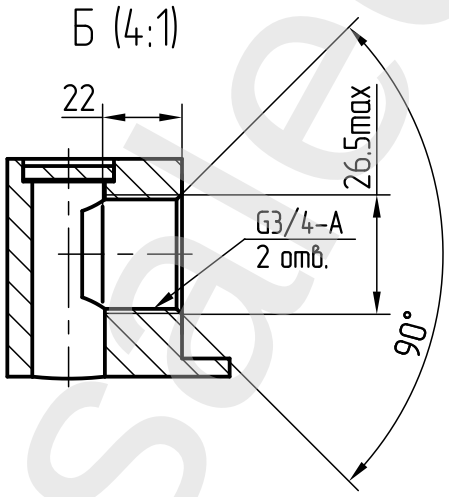

Применяемость: гидроцилиндр стрелы манипулятора АМКОДОР-KF14080.

saleo-kobin.by