Гидроцилиндр КГЦ1126.90-90-66

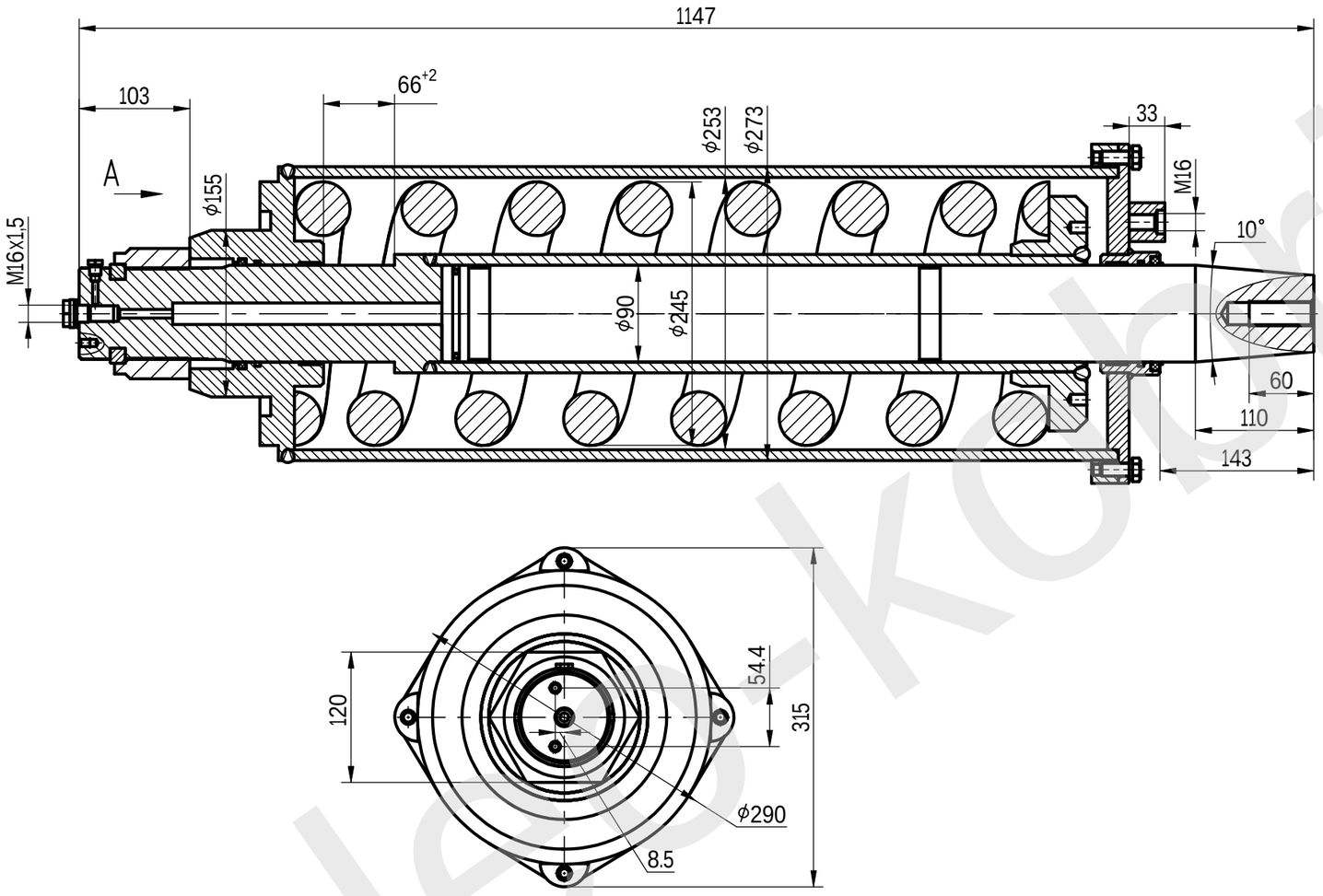

Уплотнения подвижных соединений фирм "Trelleborg" и "GAPI GROUP" .

Пример маркировки: КГЦ1126.90-90-66, Ту, Ну, Ду.

Допускается маркировка на поверхн. Б

Давление при испытании, МПа	- 27
Усилие пружины,неболее, кН	- 160
Рабочая жидкость	- многоцелевая водостойкая смазка Gazpomneft EP-2
Масса, кг	- 231

Применяемость: гидроцилиндр натяжного устройства бульдозера DC250 для ОАО "АМКОДОР".

sales-korin.by