Гидроцилиндр КГЦ1162.140-55-830

Давление, МПа:

номинальное	-12
максимальное	-15

Усилие на штоке, кН:

толкающее	-166,2
тянущее	-28,6
Масса, кг	-163,7

Уплотнения по поршню и штоку компании "GAPI GROUP".

Пример маркировки: КГЦ1162.140-55-830, Ту, Ну, Ду.

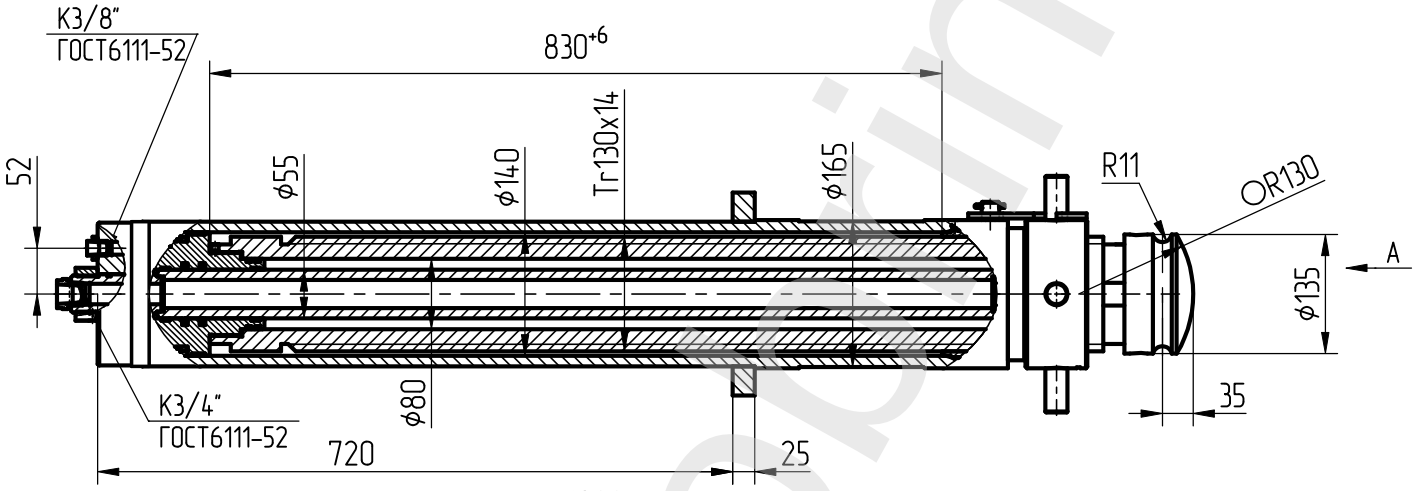

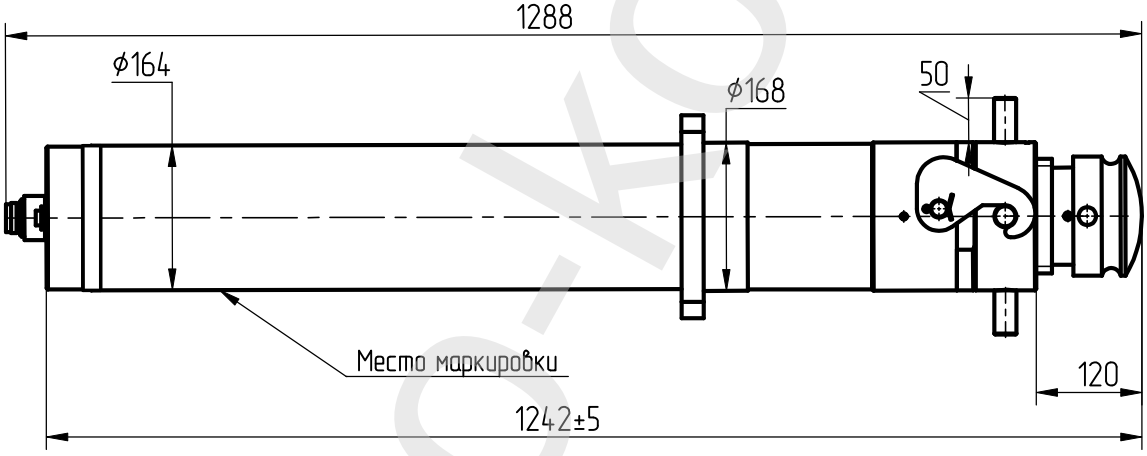

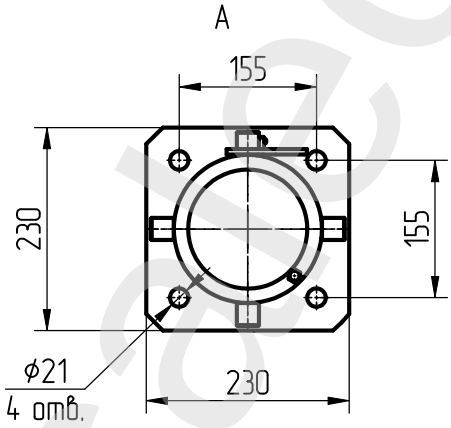

Применяемость: гидроцилиндр опоры буровых установок.

sales-kopsin.by