Гидроцилиндр КГЦ1197.125-80-950

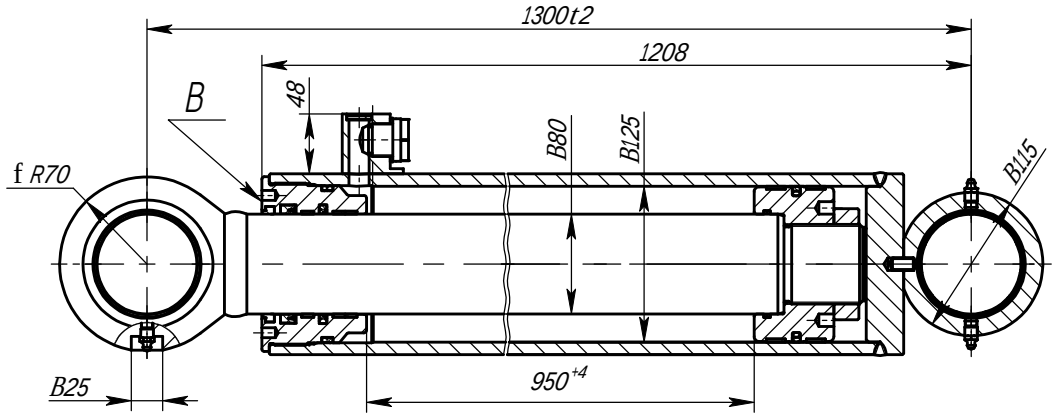

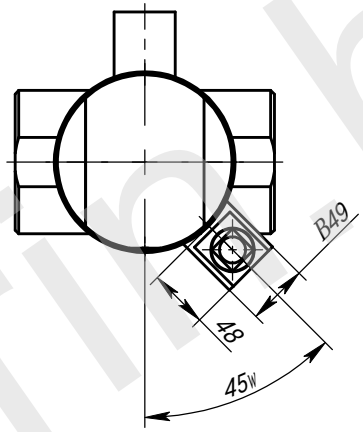

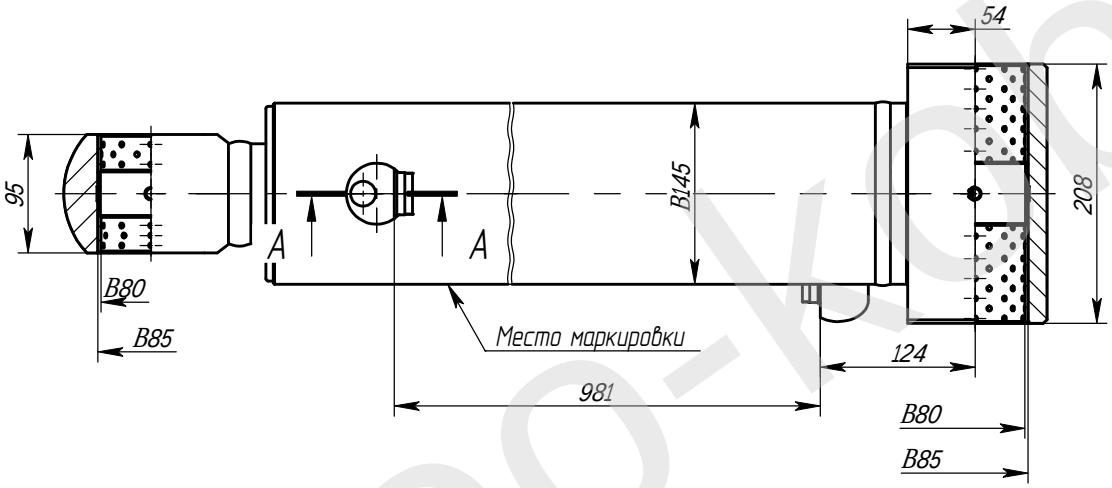

A - A (1:1) I

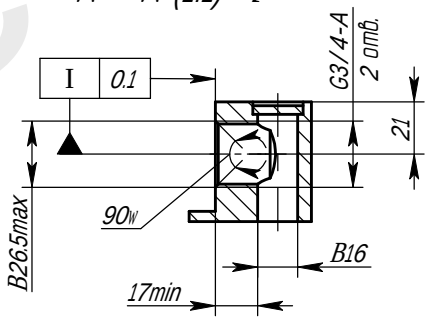

Уплотнения подвижных соединений фирм "Trelleborg" и "GAPI GROUP".
Пример маркировки: КГЦ1197.125-80-950, Ту, Ну, Ду, Сделано в Беларуси.
Допускается маркировка на поверхн. В

Давление, МПа:	
номинальное	- 25
максимальное	- 30.
Усилие на штоке, кН:	
толкающее	- 291.4
тянущее	- 172.1
Скорость, м/с	- 0.5
Масса, кг	- 108,1

Применяемость: гидроцилиндр рукояти харвестерного манипулятора КН28010 пр-ва "Амкодор-УКХ".

saleo-kobrin.by