Гидроцилиндр КГЦ443.80-50-250

Давление, МПа:

номинальное	-18
максимальное	-25

Усилие на штоке, кН:

толкающее	-85,9
тянущее	-52,3
Масса, кг	-20.

Уплотнение по поршню и штоку компании - "Trelleborg".

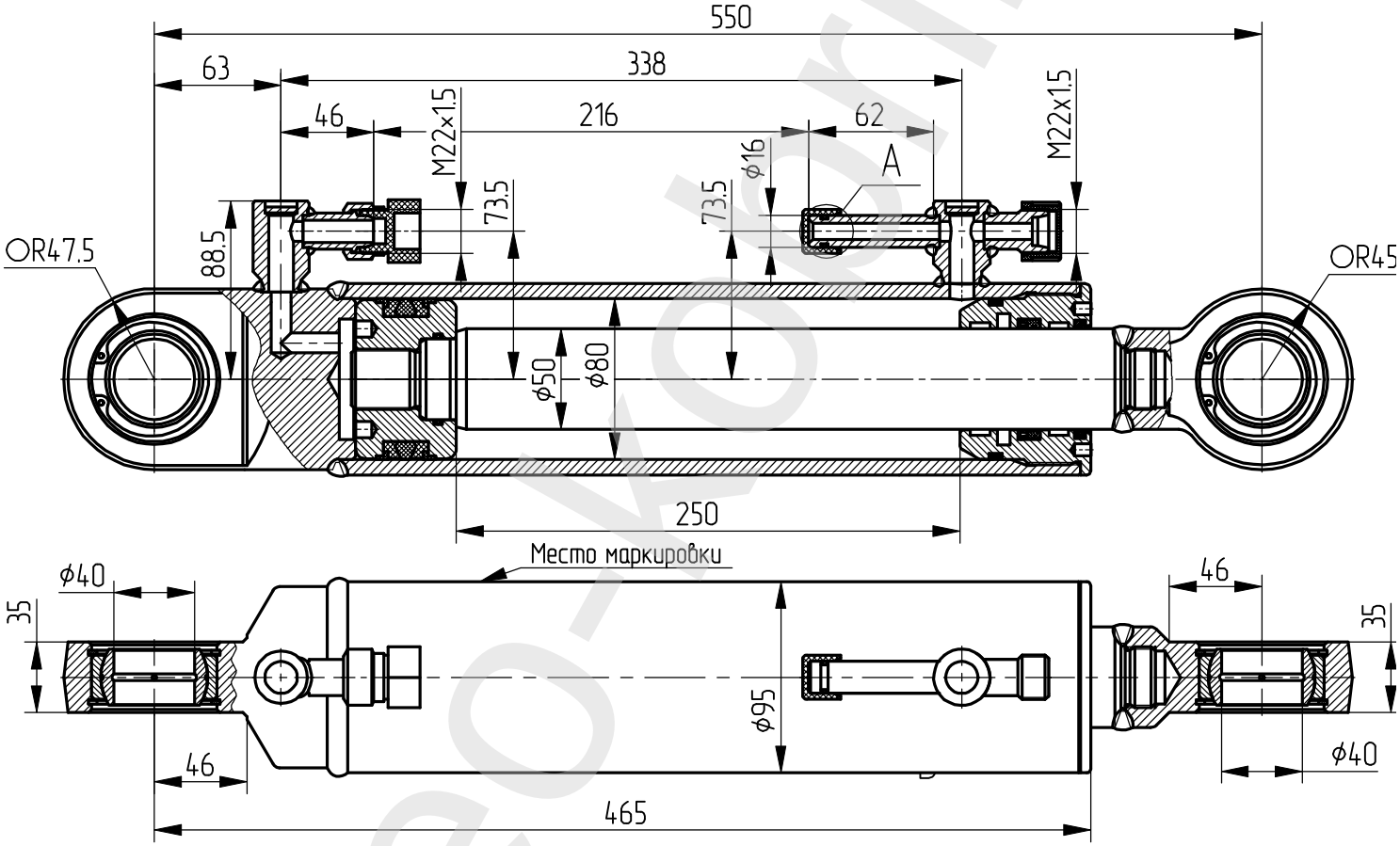

A (2.5:1)

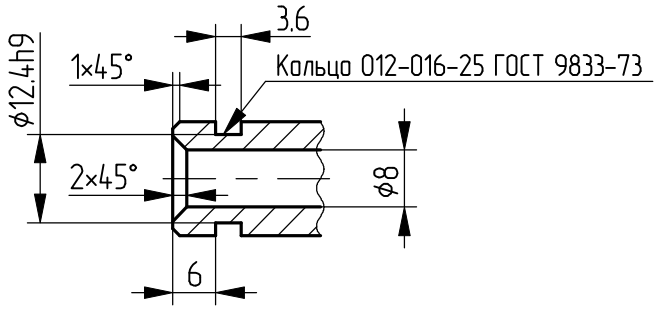

Применяемость: гидроцилиндр захвата манипулятора гидравлического М75-04.

saleo-kopirin.by