Гидроцилиндр КГЦ624А.80-50-S

Рисунок 1

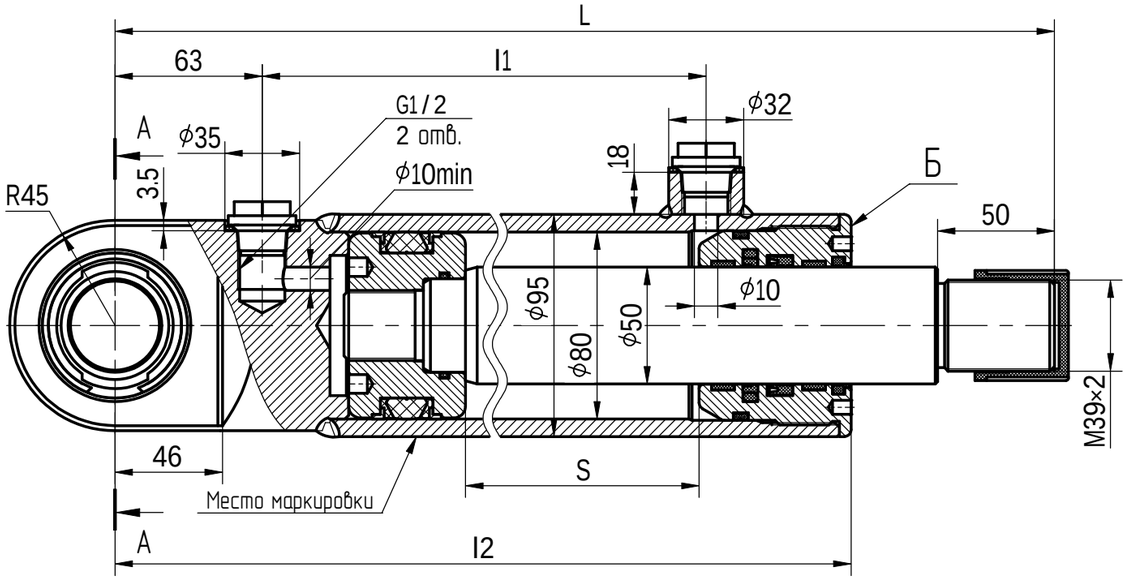

Уплотнения по поршню и штоку компании "Trelleborg" и "GAPI GROUP".

Пример маркировки: КГЦ624А-01.80-50-545, ОАО "САЛЕО-Кобрин", Ну, Ду.

Допускается маркировка на поверхн. Б

Давление, МПа:

номинальное	-16,
максимальное	-20.

Усилие на штоке, кН:

толкающее	-76.4,
тянущее	-46.6.

Рисунок 2 (1:2)
Остальное - см. рисунок 1

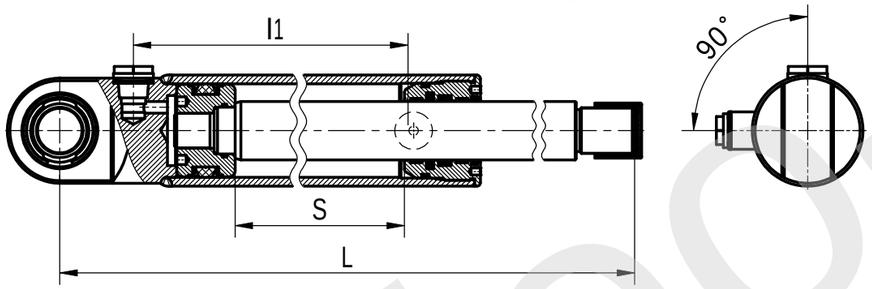

Подшипник GE40ES ISO 12240-1

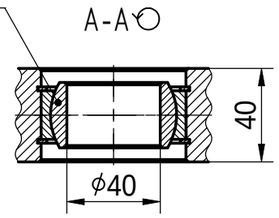

Рисунок 3 (1:2)
Остальное - см. рисунок 1

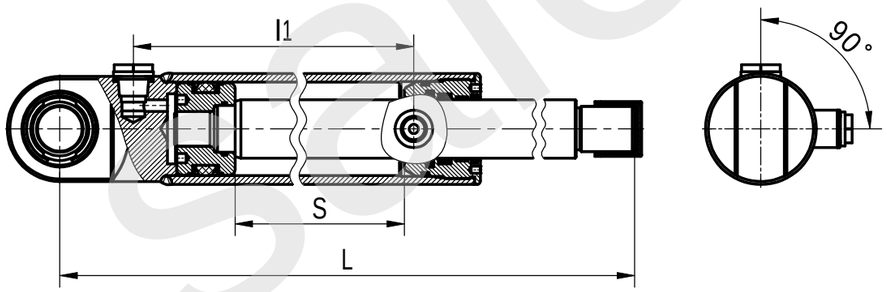

Обозначение	Размеры, мм						Рисунок	Масса, кг	Применяемость
	S		L		L1	L2			
	номи-нал	пред. откл.	номи-нал	пред. откл.					
КГЦ624А.80-50-485	485	+3	749	±2	575	695	1	25.6	для "Завод "Могилевтрансмаш"
КГЦ624А-01.80-50-545	545	+4	979	±2	635	755	2	30.4	
КГЦ624А-02.80-50-545							3		

salec-kobrin.by