Давление, МПа:
номинальное –16,
максимальное –20.
Усилие на штоке, кН:
толкающее –76.4
тянущее –46.5

Гидроцилиндр КГЦ786А.80–50–200

Уплотнения по штоку фирмы: "Trelleborg".
Пример маркировки: КГЦ786А–01.80–50–200, Ту, Ну, Ду.

Рис. 1

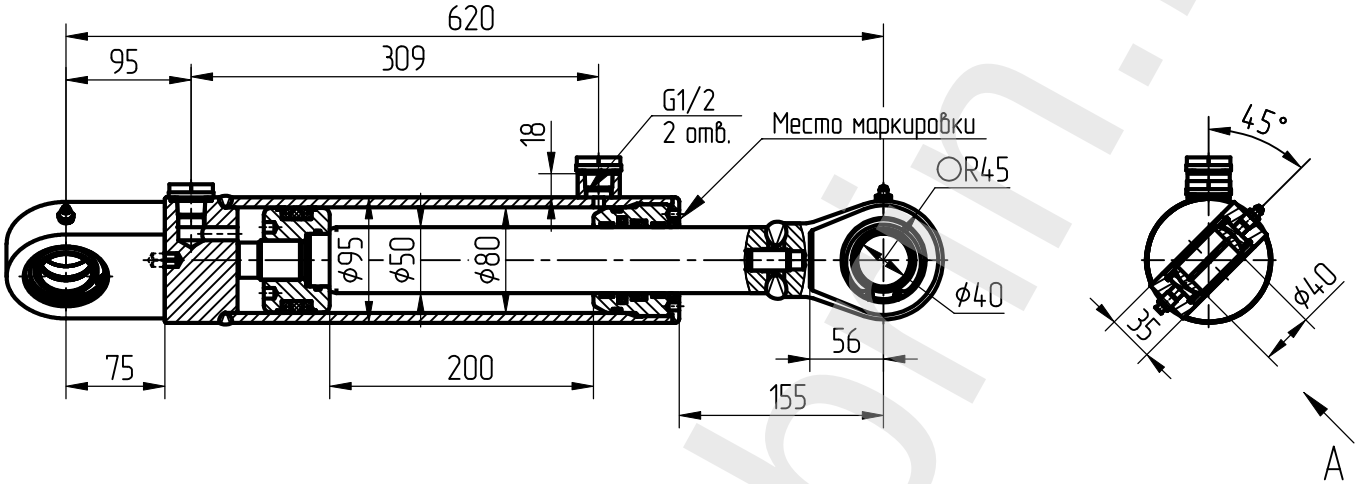

Рис. 2
Остальное см. рис. 1

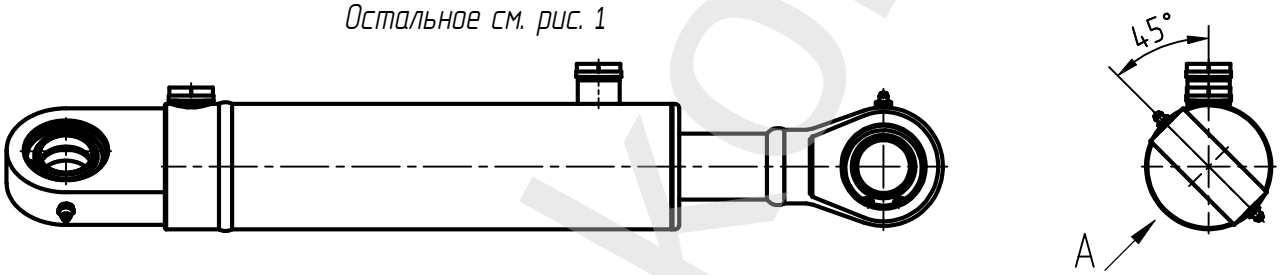

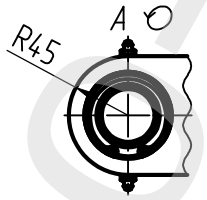

Обозначение	Рис.	Примечание	Применяемость
КГЦ786А.80-50-200	1	покрытие согласно карты окраски 50173.00001	для установки угла резания грейдерного отвала
КГЦ786А-01.80-50-200	2		
КГЦ786А.80-50-200Т	1		
КГЦ786А-01.80-50-200Т	2		

sales@kobrin.by