Гидроцилиндр КГЦ854.160-80-600

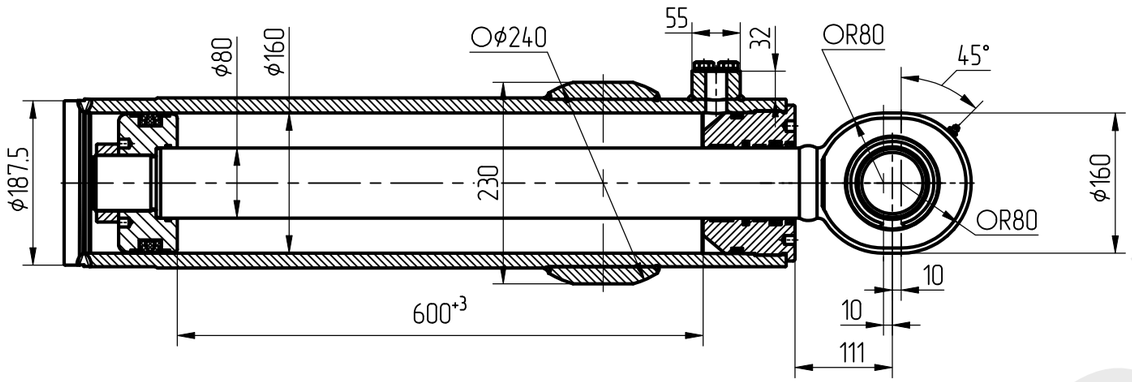

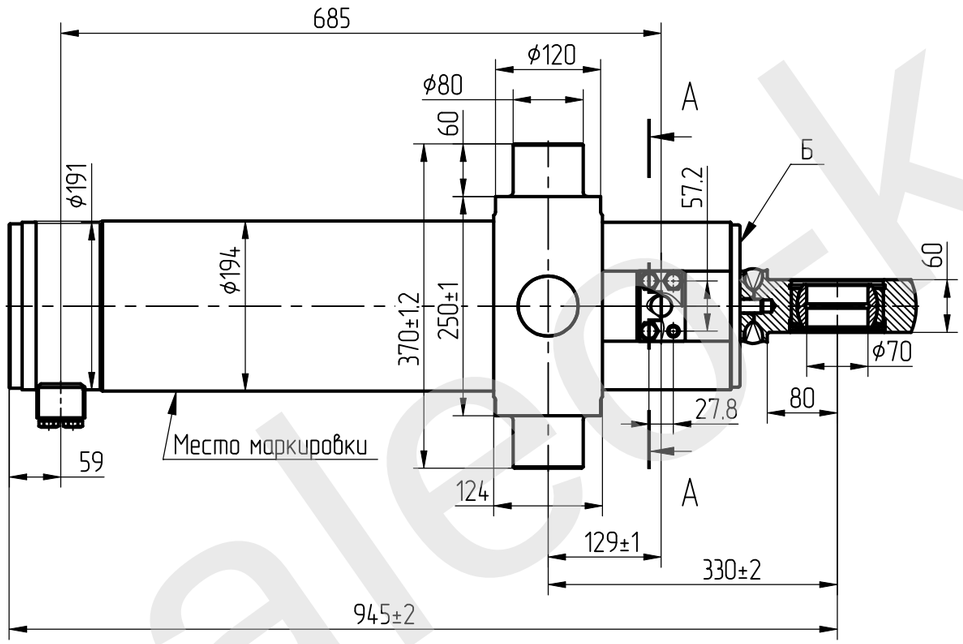

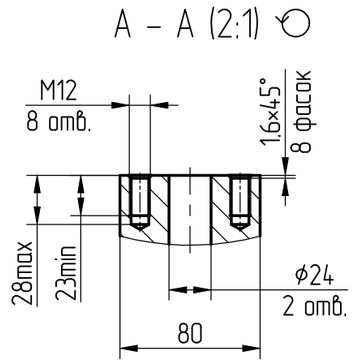

Уплотнения компаний "Trelleborg", "GAPI GROUP".
Пример маркировки: КГЦ854.160-80-600,
ОАО "САЛЕО-Кобрин", Ну, Ду.
Допускается маркировка на поверхности Б

Давление, МПа	
номинальное	*- 20*
максимальное	*- 25*
страгивания, не более	*-1.5*
холостого хода, не более	*-1.0*
Масса, кг	*-141.5*
Усилие на штоке, кН:	
толкающее	*- 382*
тянущее	*- 286.5*

Эксплуатация гидроцилиндра должна производиться в соответствии с инструкцией по эксплуатации автомобиля, на который установлен данный тип гидроцилиндра.
Гидроцилиндры, установленные на машине, хранятся в соответствии с инструкцией этой машины.
При хранении гидроцилиндров отдельно от машины штоки должны находится во втянутом состоянии, резьбовые отверстия для подвода масла должны быть плотно закрыты.

Покрытие наружных необработанных поверхностей:
- грунтовка алкидная Белакор 01 ТУ РБ 600112981.013

Применяемость: гидроцилиндр подъема рыхлителя бульдозера D-10 для ООО "Строймашсервис", Россия.
(аналог ЦГ-160.80×600.31-01)

salee-kobrin.by