Гидроцилиндр КГЦ855.100-63-1250

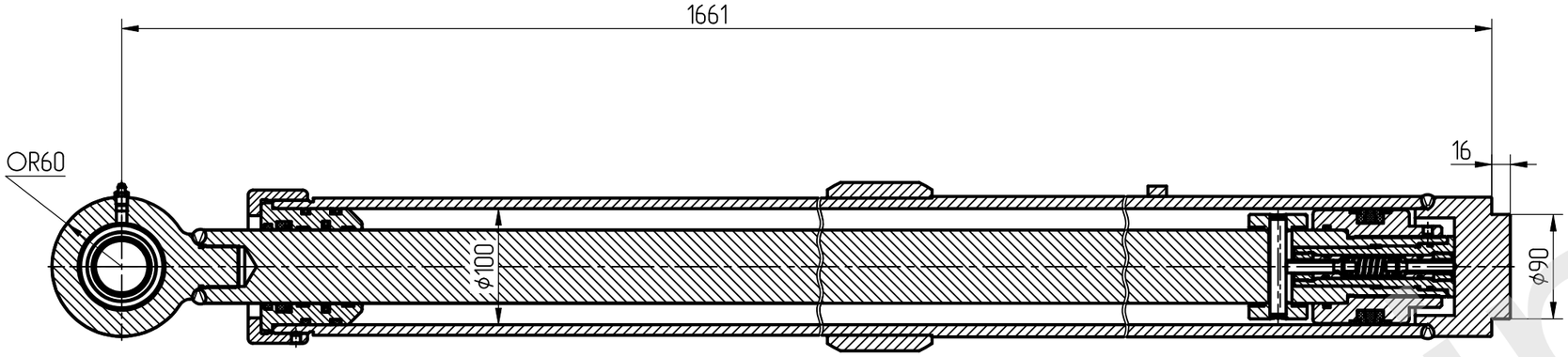

Уплотнения компании "Trelleborg".
Пример маркировки: КГЦ855-01.100-63-1250;
ОАО "САЛЕО-Кобрин"; Ну; Ду.

Давление, МПа:	
номинальное	-16
максимальное	-20
страгивания, не более	-1,5
холостого хода, не более	-2,0
Усилие на штоке, кН:	
толкающее	-119,4
тянущее	-72,0

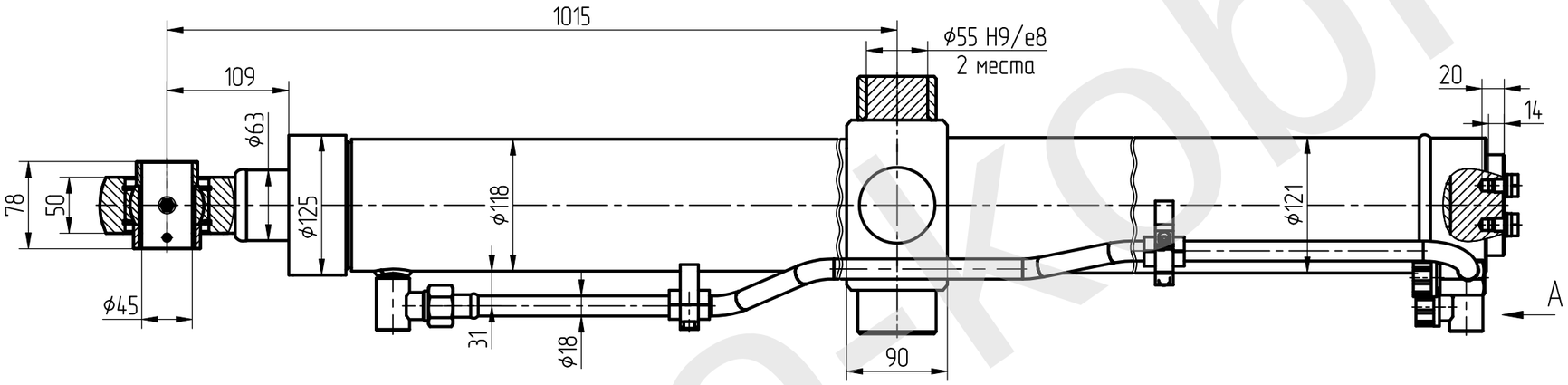

Эксплуатация гидроцилиндра должна производиться в соответствии с инструкцией по эксплуатации автомобиля, на который установлен данный тип гидроцилиндра.;
Гидроцилиндры, установленные на машине, хранятся в соответствии с инструкцией этой машины.
При хранении гидроцилиндров отдельно от машины штоки должны находится во втянутом состоянии, резьбовые отверстия для подвода масла должны быть плотно закрыты.

Покрытие наружных необработанных поверхностей:
- грунтовка алкидная Белакор 02 ТУ РБ 600112981.013;

Применяемость: гидроцилиндр для бульдозера.

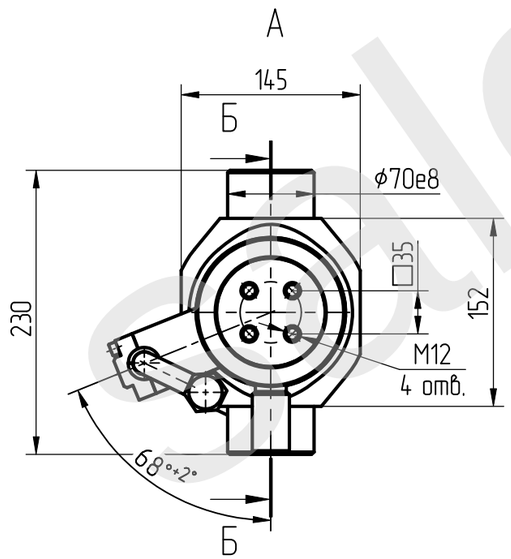

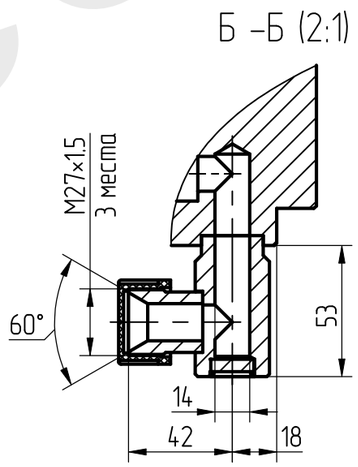

Обозначение	Примечание	Ход штока, мм	
		Номинал	Пред откл.
КГЦ855.100-63-1250	Изображено	1250	+6
КГЦ855-01.100-63-1250	Зеркальное отражение	1250	+6

saleo-kobrin.by