Гидроцилиндр Ц22АК.100-80-S

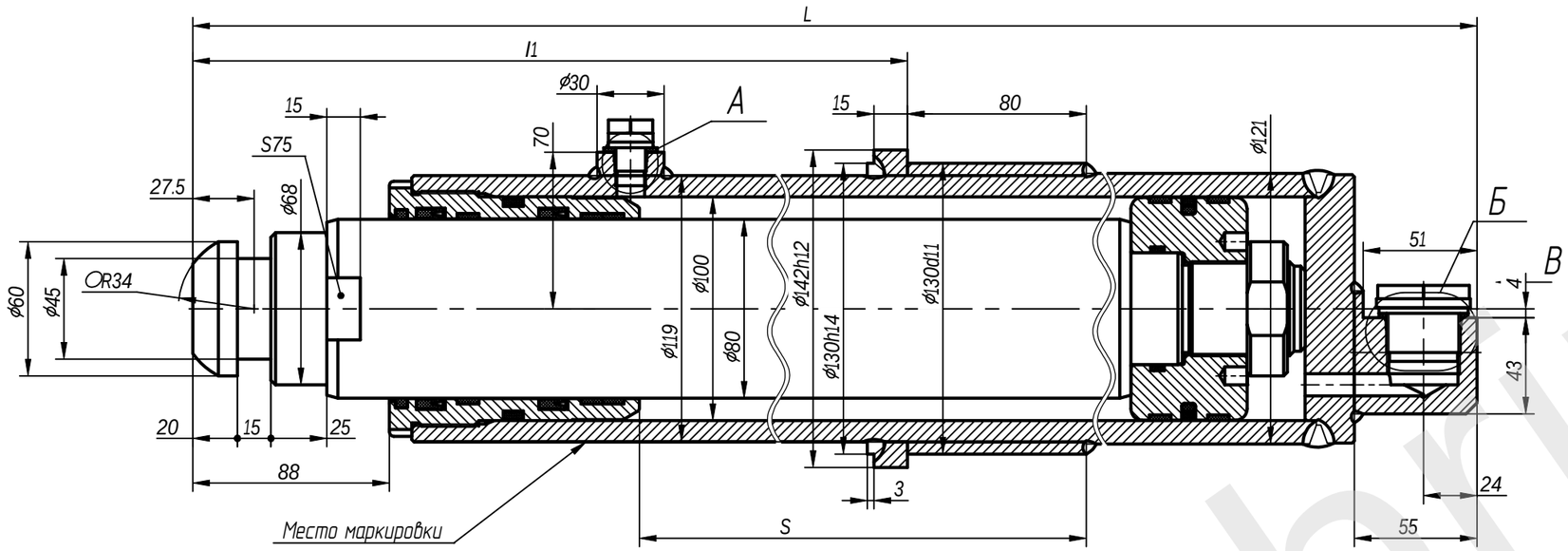

В

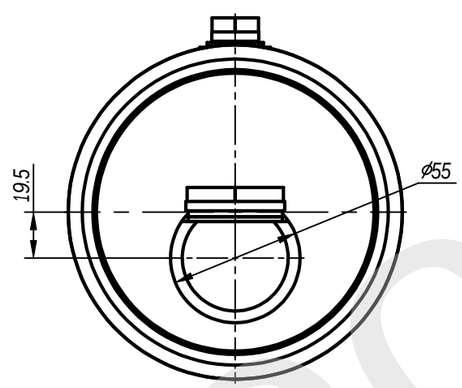

Б (2:1)

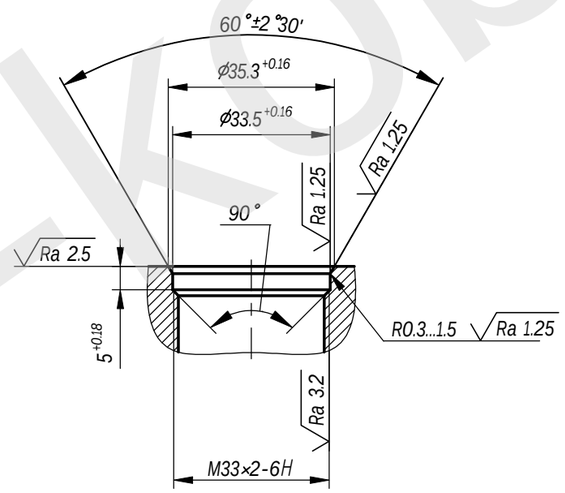

А (2:1)

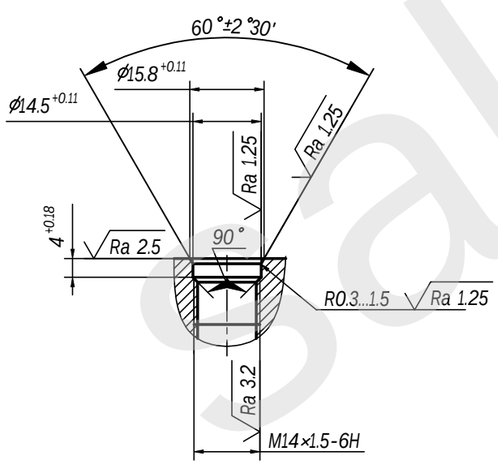

Уплотнения компаний "Trelleborg", "GAPI GROUP".

Пример маркировки:

Ц22АК-01.100-80-650, ОАО "САЛЕО-Кобрин", Ну, Ду

Давление, МПа:

номинальное	- 16,
максимальное	- 20.
страгивания, не более	- 1.0
холостого хода, не более	- 0.5

Усилие на штоке, кН:

толкающее	- 119,3
тянущее	- 42,9

Для исполнений -01 и -02:

Температурный диапазон окружающей среды при эксплуатации, °С - от -40°С до +40°С.

Группа условий хранения - 2 по ГОСТ 15150 (температура воздуха от -50°С до +40°С).

Эксплуатация гидроцилиндра должна производиться в соответствии с инструкцией по эксплуатации автомобиля, на который установлен данный тип гидроцилиндра.

Гидроцилиндры, установленные на машине, хранятся в соответствии с инструкцией этой машины.

При хранении гидроцилиндров отдельно от машины штоки должны находиться во втянутом состоянии, резьбовые отверстия для подвода масла должны быть плотно закрыты.

Покрытие наружных необработанных поверхностей:

- грунтовка алкидная Белакор 02 ТУ РБ 600112981.013;

Обозначение	Размеры, мм					Масса, кг	Применяемость
	S		L		L1, мм		
	номинал	пред. откл.	номинал	пред. откл.			
Ц22АК.100-80-500	500	+4	855	± 2	320	54,7	Выдвижение опор автокрана "Ивановец".
Ц22АК-01.100-80-650	650		1005		368	64,7	Выдвижение опор автокрана "КС-3577".
Ц22АК-02.100-80-800	800		1155		368	74,9	-//-

saleo-kobrin.by